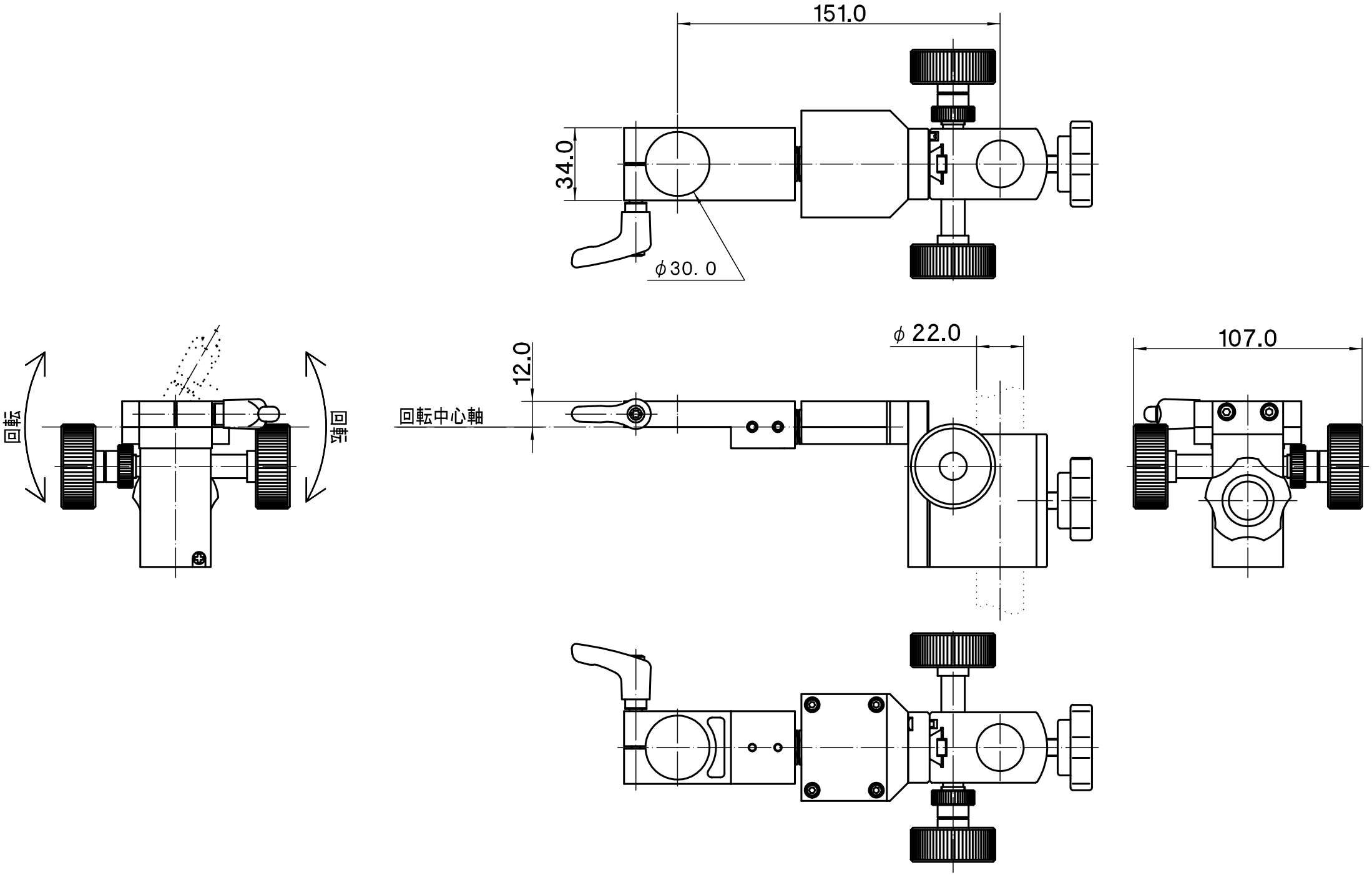
151.0
34.0
φ30. 0
回転
回転
12.0
回転中心軸
φ 22.0
107.0